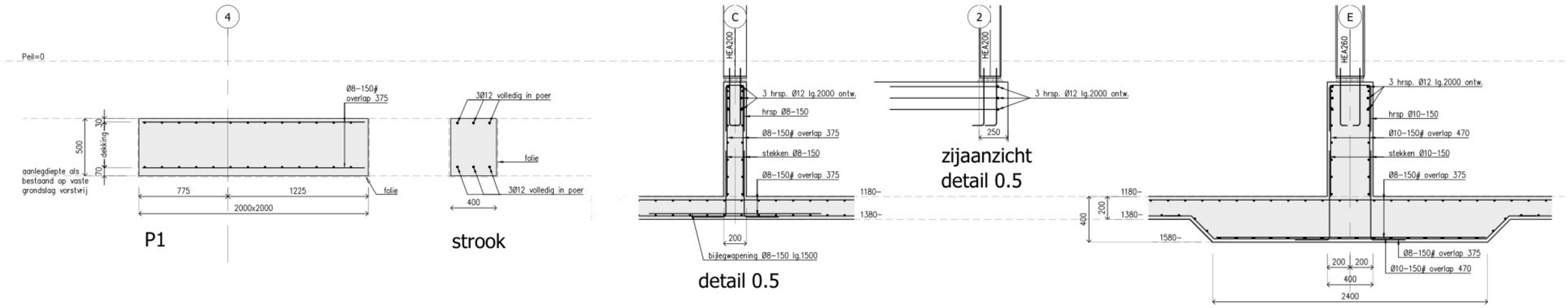

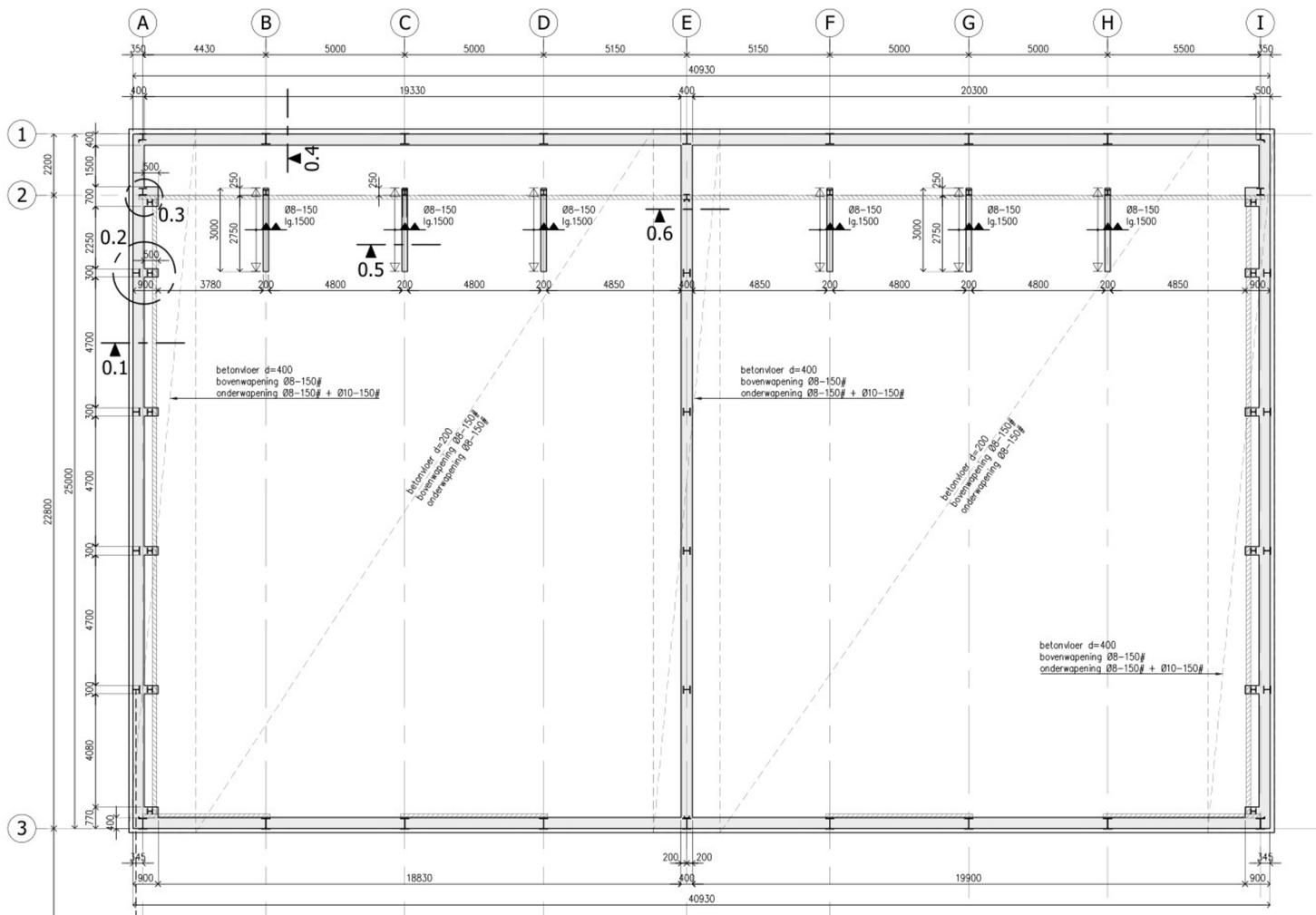

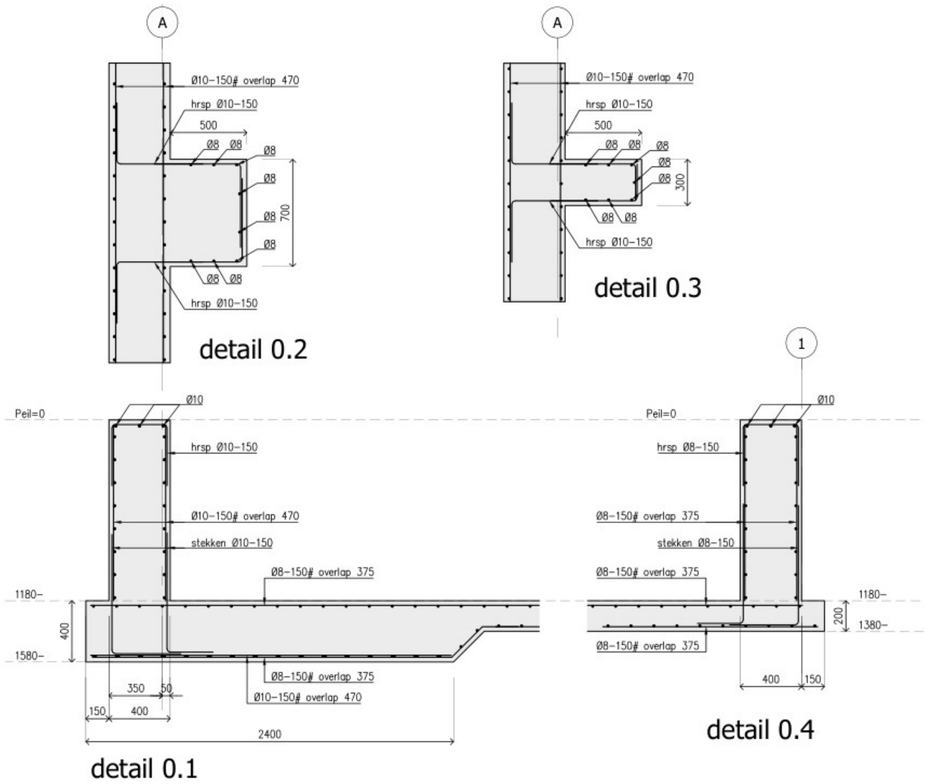

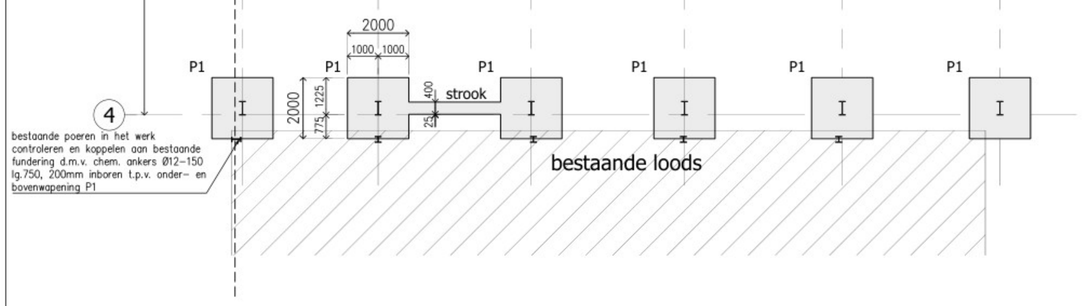

STAALCONSTRUCTIES

- Staalconstructies: Eurocode 3
- Staalkwaliteit: S235JR (tenzij anders aangegeven)
- Boutkwaliteit: 8.8
- Ankerkwaliteit: 4.6
- Lasverbinding: a= 5mm (tenzij anders aangegeven)

-Stalen lateien als volgt opleggen (tenzij anders aangegeven):
L80/80/8:150mm
L100/100/10; L120/80/10: 150mm
L150/100/10; L160/80/10: 200mm
L200/100/10; L250/90/10: 250mm

- Stelspecie: volgens CUR-Aanbeveling 24 i.c.m. NEN-EN 206+ NEN 8005, krimparme cementgebonden mortels met een karakteristieke druksterkte min. K50
- Mortel: soort, type en verwerking vlgs. opgave fabrikant
- Behandeling staal: stalen lateien t.p.v. buitenblad thermisch verzinkt; stalen liggers indien niet thermisch verzinkt geheel meniën uitgezonderd de vlakken welke in aanraking komen met beton
- Detailberekening verbindingen staalconstructie volgens tekening/berekening staalleverancier
- Staalconstructie onder Peil bitumineren of omstorten met beton
- Voorzieningen voor beplating, kozijnen en overheaddeuren volgens fabrikant/leverancier

BETONCONSTRUCTIES

- Betonconstructies: Eurocode 2
- Betonkwaliteit: C20/25
- Staalkwaliteit: B500
- Milieuklasse: XC2/XC3
- Verankeringslengte: 47x staafdiameter
- Betondekking: 70mm onder/30mm boven
- Basisgegevens toepassen (tenzij anders aangegeven)

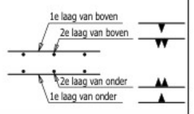

VAN MEIJL VERHAEGH
ADVISEURS IN BETON, STAAL EN HOUTCONSTRUCTIES

PROJECT:
Bewaarloods met overkapping
[redacted] Roggel

ONDERDEEL:
Fundering

CONSTRUCTEUR: [redacted]
TEKENAAR: [redacted]
FORMAAT: 841x841
DATUM: 09-04- 2024
DATUM GEWIJZIGD:
SCHAAL: 1:100 / 20

Baarlosestraat 29a
5993 AV Maasbree
tel.: +31(0)77 4653415
info@meijlverhaegh.eu

OPDRACHTGEVER:
Vossenhof Vof.
Strubben 12
[redacted]

ARCHITECT:
Van [redacted] Bouwk. Ontwerpb.
[redacted]
+31(0)475 451697

PROJECT NR.: M24-011
BLAD NR.: 1
WIJZIGING:
STATUS: Definitief

Van toepassing Eurocode Alle maten in millimeter Op al onze opdrachten is van toepassing DNR2011 Overnemen van digitale gegevens geheel op eigen verantwoording
Digitale vastheid tekening zelf te controleren Exacte meetvoering volgens bestektekening architect Deze tekening mag zonder schriftelijke toestemming niet worden gereproduceerd